第28回　栃木県ミニバスケットボール大会

男子

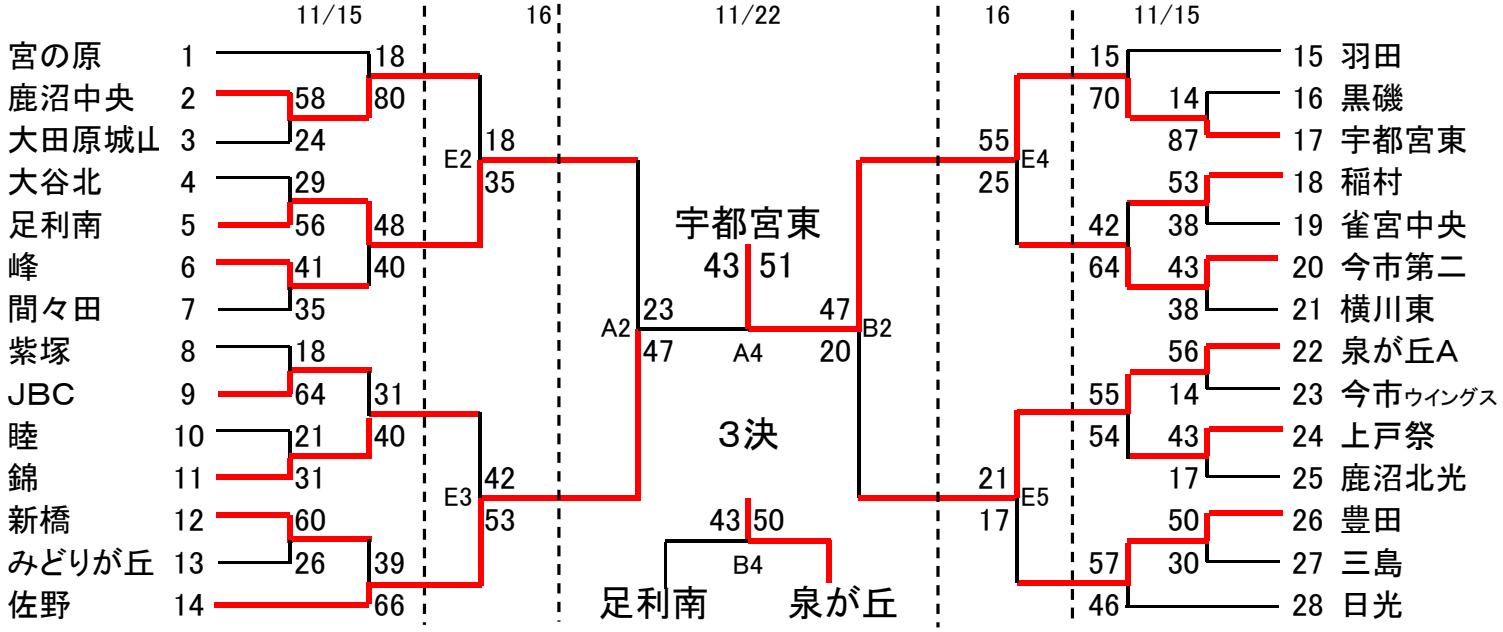

女子

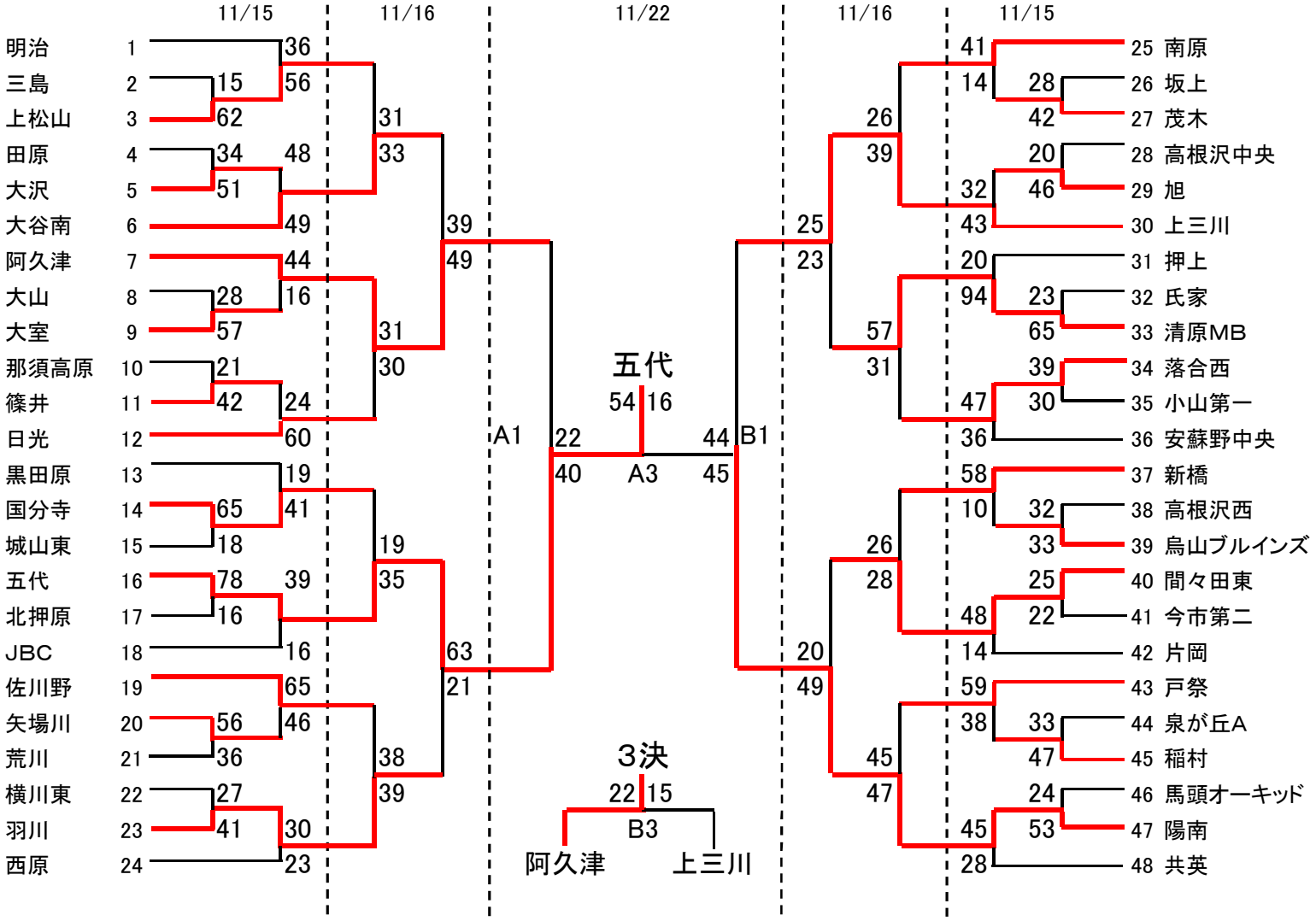
11/15
11/16
11/22
11/16
11/15
明治 1
三島 2
上松山 3
田原 4
大沢 5
大谷南 6
阿久津 7
大山 8
大室 9
那須高原 10
篠井 11
日光 12
黒田原 13
国分寺 14
城山東 15
五代 16
北押原 17
JBC 18
佐川野 19
矢場川 20
荒川 21
横川東 22
羽川 23
西原 24
36
15 56
62
31
34 48
33
51
39
49
44
49
28 16
31
57
30
21
42 24
60
19
65 41
19
18
35
78 39
16
16
63
65
21
56 46
36
38
27
39
41 30
23
A1
22
40
五代
54 16
A3
44
45
B1
3決
22 15
B3
阿久津
上三川
25
23
41
14 28
42
26
39
20
32 46
43
20
94 23
65
57
31
39
47 30
36
58
10 32
33
26
28
25
48 22
14
20
49
59
38 33
47
45
47
24
45 53
28
25 南原
26 坂上
27 茂木
28 高根沢中央
29 旭
30 上三川
31 押上
32 氏家
33 清原MB
34 落合西
35 小山第一
36 安蘇野中央
37 新橋
38 高根沢西
39 烏山ブルインズ
40 間々田東
41 今市第二
42 片岡
43 戸祭
44 泉が丘A
45 稲村
46 馬頭オーキッド
47 陽南
48 共英